Éole
Compresseur

Manuel Utilisateur

Compresseur scroll sans huile

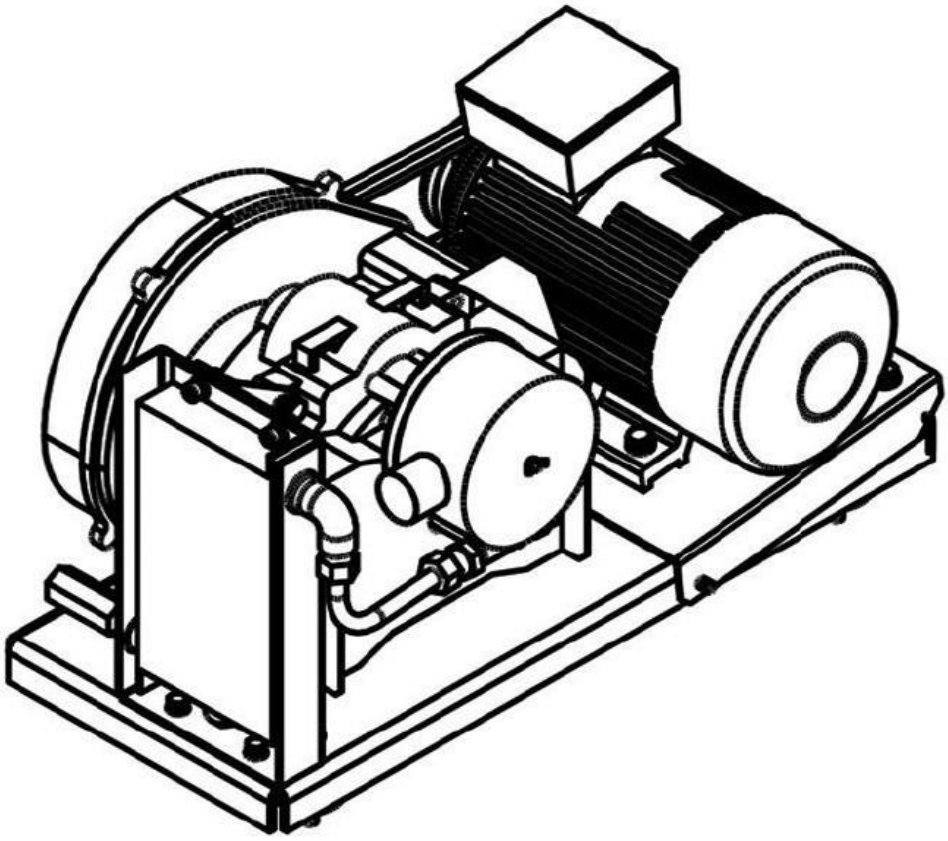

Merci beaucoup d'avoir acheté un compresseur scroll sans huile. Veuillez lire attentivement ce « Manuel d'utilisation » avant toute utilisation et utilisez-le en tenant compte du contenu spécifié.

Conservez soigneusement le « Manuel d'utilisateur » après l'avoir lu afin de pouvoir le consulter quand vous en avez besoin.

Respectez la règle

Ces produits industriels sont à utiliser en intérieur.

Reportez-vous à ce mode d'emploi pour le fonctionnement et la maintenance.

Veuillez lire attentivement le contenu de ce manuel du produit et de la plaque signalétique. Utilisez-le correctement. (Sécurité, fonctionnement, garantie de maintenance, informations de sécurité, mesure de précaution, manipulation, utilisation etc.)

Assurez-vous de respecter la portée d'utilisation décrite dans ce mode d'emploi. En outre, il est nécessaire d'effectuer un contrôle de maintenance.

La non utilisation des pièces d'origines met fin à la garantie du matériel.

En cas de doute, consultez votre revendeur.

IMPORTANT :

Lorsque la machine ne peut pas démarrer, en cas d'anomalie contactez immédiatement votre revendeur. Indiquez-lui le motif de votre appel en vous munissant du numéro de série et du type de votre compresseur.

Le Type de machine, son modèle, et son numéro de fabrication etc.

Éole
Compresseur

LA GAMME

TYPE	PUISSANCE	PRESSION	DEBIT Pour 10 bars	Dimension			POIDS	NIVEAU SONNORE
				L	l	H		
	[kW]	*[bar]*	*[m³/min]*	*[mm]*	*[mm]*	*[mm]*	*[kg]*	*[db(A)]*
SC5R	3,7	8 - 10	0,355	545	665	1.065	151	50 +/-3
SC10R	7,4	8 - 10	0,710	720	1.140	1.640	375	53 +/-3
SC15R	11,1	8 - 10	1,065	720	1.140	1.640	435	56 +/-3
SC20R	14,8	8 - 10	1,420	720	1.140	1.640	520	58 +/-3
SC30R	22,2	8 - 10	2,130	1.400	1.140	1.640	900	59 +/-3
SC40R	29,6	8 - 10	2,840	1.400	1.140	1.640	1.050	65+/-3
SC50R	37,0	8 - 10	3,550	1.400	1.140	2.550	1.250	65+/-3

SC5R

SC10R

ATTENTION !

Si un compresseur scroll sans huile est mal utilisé, cela peut provoquer un incendie, un choc électrique et d'autres accidents.

Assurez-vous d'utiliser ce manuel et utilisez-le correctement avant de mettre en place, de lancer et de réaliser l'inspection.

Maîtrisez le principe de la machine, les informations et mises en garde de sécurité avant toute utilisation.

Le symbole Avertissement, Attention attirent l'attention sur les dangers potentiels et les informations importantes.

Avertissement, mise en Garde

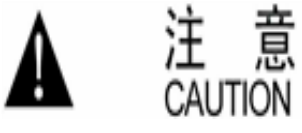

Si ces symboles apparaissent, une mauvaise utilisation risque de causer des blessures graves ou mortelles

Ce symbole informe sur l'action interdite.

Ce manuel contient une description spécifique du contenu interdit.

Ces mises en garde de sécurité sont des conseils importants permettant de garantir une utilisation sécurisée de tous les compresseurs scroll sans huile.

Veuillez prendre des mesures de sécurité conformément aux diverses normes et critères de référence afin de garantir un fonctionnement et une maintenance en toute sécurité des machines et du matériel.

Ce manuel n'est en aucun cas lié aux conséquences associées au non-respect de ces mises en garde de sécurité

Consigne de sécurité, suite

Cet article décrit les mises en garde de sécurité.

Pour connaître les autres points nécessitant une attention particulière, veuillez consulter le texte et le respecter à la lettre.

⚠ **注意**

- **La chambre de compression du compresseur scroll sans huile est destiné à produire de l'air comprimé et exclusivement de l'air comprimé.**
- **N'utilisez pas les compresseurs scroll sans huile comme des appareils d'équipements respiratoires ou de maintenance.**
- **Lors d'une utilisation dans des équipements de fabrication importants, afin d'éviter tout arrêt ou dysfonctionnement du compresseur lié au fonctionnement du dispositif de protection, préparez les équipements de rechange approprié ou de remplacement appropriés.**

L'air qui s'échappe peut contenir des éléments polluants et de la poussière .

Installation

⚠ 注意

- **Lorsque le compresseur fonctionne, maintenez la température ambiante à une valeur inférieure à 40°C , assurez-vous que le compresseur scroll sans huile soit installé dans un endroit frais et ventilé, un environnent privilégié est gage de longévité de votre nouveau matériel.**
- **Dans la mesure du possible le compresseur doit être installé par un technicien habilité.**

⚠

- **Lors du raccordement à la tuyauterie d'usine, utilisez exclusivement des flexibles ou matériaux spécifiques à la production d'air comprimé.**
- **N'utilisez pas de tube en caoutchouc inapproprié, risque de rupture et de blessure grave !**
- **Assurez-vous que l'alimentation électrique est conforme. Une tension régulière et une intensité adaptée au compresseur pour éviter les pannes causées par le démarrage du moteur.**

MISE EN SERVICE

⚠ 注意

- **Allumez l'interrupteur d'alimentation et assurez-vous que la direction du compresseur est correcte. La pression du réservoir baisse et le compresseur démarre automatiquement. Pendant le fonctionnement et pendant le fonctionnement du compresseur, ne mettez pas la main ou le visage près de la poulie, de la courroie, du ventilateur de refroidissement, car cela risque de provoquer des blessures ou un accident.**
- **Le tuyau d'échappement du moteur du compresseur, le tuyau raccordé au réservoir et la soupape de sécurité sont à haute température pendant le fonctionnement. Ne touchez pas le tuyau d'échappement, la soupape de sécurité et autres lorsque le**

⚠ 警告

- **Assurez-vous de raccorder le compresseur à la terre afin de prévenir les fuites ou les chocs électriques.**
- **N'inversez pas le démarrage afin d'éviter tout dommage, contrôler le sens de rotation.**

Maintenance

Réglez la tension de la courroie

Contrôlez le serrage de la courroie au bout de 500 heures de fonctionnement, puis toutes les 3 000 heures (ou tous les 6 mois) selon les procédures suivantes d'ajustage de la tension.

Mesurez les dimensions de chaque courroie.

Desserrez les boulons sur la base du moteur et réglez la tension,

Suivant le schéma joint, alignez le moteur, tendez la courroie et serrez les boulons du châssis moteur

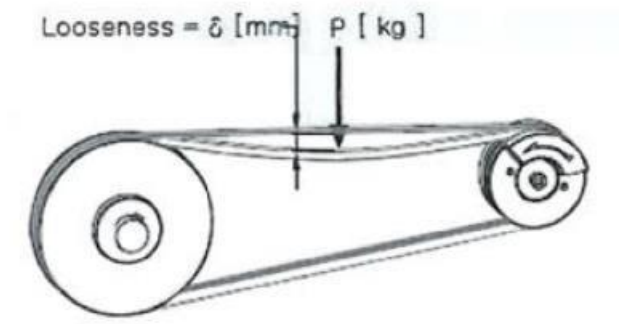

Image 1-1

Courroie neuve		**Ajustage**	
P（kg）	**δ (mm)**	**Tension (kg)**	**δ (mm)**
1,7	**6**	**1,6**	**5,8**

Tableau 1-1 Tension de la courroie

Alignement de la courroie

Le décalage de la poulie produit du bruit et des vibrations, ce qui accélère le processus d'usure de la courroie et de la poulie.

Le changement de la courroie peut s’avérer nécessaire.

Il est impératif d’aligner le centre de la poulie .

Compresseur d'air à **l’arrêt**, desserrez les boulons d'ancrage du moteur et placez une barre de fer entre les deux poulies. Voir l'image 1-2. Poussez progressivement les boulons d'ancrage du moteur, tout en vérifiant que le centre des deux poulies est aligné. Vous devez verrouiller complètement et revérifier l'alignement, puis vous devez vérifier à la main que la poulie tourne légèrement.

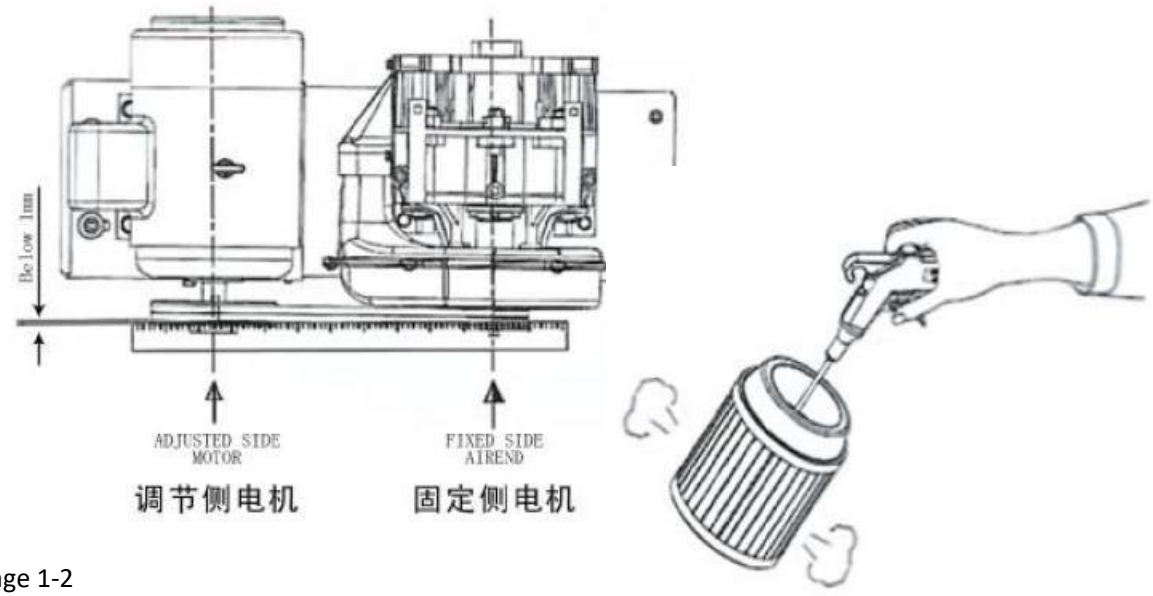

Image 1-2

Nettoyez le filtre d'entrée

Vérifiez le niveau de pollution toutes les 500 heures.

Si Le filtre semble usé, changez-le immédiatement (même par faible utilisation

le filtre sera à remplacer chaque année.)

Tableau d’entretien

Article	Contenu	○ Nettoyer ● Changer						Remarque
		Tous les semestres	Une fois par an	Tous les deux ans	Tous les quatre ans	Tous les six ans	Tous les huit ans	
Refroidisseur	Nettoyage	○						
Elément du filtre à air	Nettoyage	○						
	Remplacement		●					
Courroie	Ajustage, ou remplacement	○		●				
Vanne de sécurité	Contrôle			○				
Coussins	Remplacement		○	●				
Contrôle de la vanne	Contrôle, ou remplacement		○	●				
Moteur	Inspection, relevé les intensités, tous les 8 ans remplacer les roulements			○			●	
Bloc de compression	Révision, remplacement ou ES				○		●	
Tuyau	Contrôle		○					
Poulie	Contrôle			○				

Pour garantir une longue vie à votre nouveau compresseur, suivez les instructions ci-dessus. Il est indiqué que l'intervalle de temps se trouve dans les conditions normales d’utilisation. Certains environnements peuvent nécessiter une maintenance plus fréquente.

Pièces du compresseur scroll

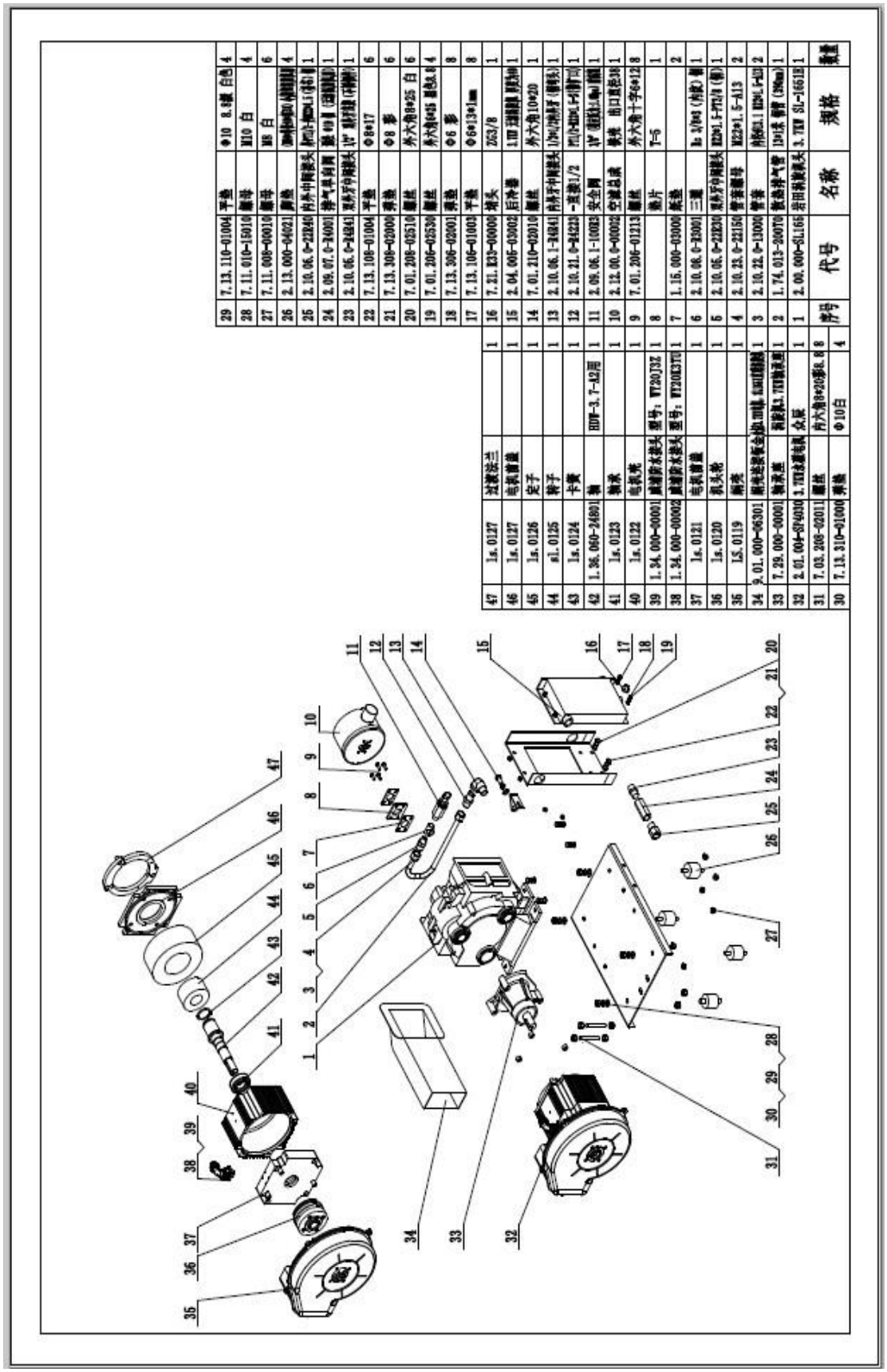

序号	代号	名称	规格	数量
29	7.13.110-01004	平垫	Φ10 8.8级 白色	4
28	7.11.010-15010	螺母	M10 白	4
27	7.11.008-00010	螺母	M8 白	6
26	2.13.000-04021	弹垫	[illegible]	4
25	2.10.06.0-22040	内外中间接头	[illegible]	1
24	2.09.07.0-24001	排气单向阀	[illegible]	1
23	2.10.06.0-24043	双外牙内螺纹	1/2" 螺纹接 (不锈钢)	1
22	7.13.108-01004	平垫	Φ8*17	6
21	7.13.308-02008	弹垫	Φ8 黑	6
20	7.01.208-02510	螺丝	外六角8*25 白	6
19	7.01.206-02550	螺丝	外六角6*25 黑色8.8	4
18	7.13.306-02001	弹垫	Φ6 黑	8
17	7.13.106-01003	平垫	Φ6*13*1mm	8
16	7.21.R30-00008	堵头	2C3/8	1
15	2.04.005-03002	后冲塞	1.1寸 [illegible]	1
14	7.01.210-02010	螺丝	外六角10*20	1
13	2.10.06.1-24041	内外牙中间接头	[illegible]	1
12	2.10.21.0-24223	一直接1/2	[illegible]	1
11	2.09.06.1-16003	安全阀	1/2" [illegible]	1
10	2.12.00.0-00002	空滤总成	滤芯 出口直径38	1
9	7.01.206-01213	螺丝	外六角十字6*12	8
8		垫片	T-5	1
7	1.15.000-03008	弹垫		2
6	2.10.08.0-23001	三通	[illegible]	1
5	2.10.05.0-22020	双外牙内螺纹	[illegible]	1
4	2.10.23.0-22150	管箍螺母	M22*1.5-A13	2
3	2.10.22.0-13000	管箍	[illegible]	2
2	1.74.013-20070	低压排气管	13*1.5 [illegible]	1
1	2.00.000-SL165	岩田涂装头	3.TEF SL-165B	1
序号	代号	名称	规格	数量
47	1s.0127	过渡法兰		1
46	1s.0127	电机前盖		1
45	1s.0126	定子		1
44	s1.0125	转子		1
43	1s.0124	卡簧		1
42	1.36.060-24001	轴	BDF-3.7-42同	1
41	1s.0123	轴承		1
40	1s.0122	电机壳		1
39	1.34.000-00001	高压防水接头	型号：WT20232	1
38	1.34.000-00002	高压防水接头	型号：WT20E3370	1
37	1s.0121	电机前盖		1
36	1s.0120	机头壳		1
35	1S.0119	扇壳		1
34	9.01.000-06301	扇叶	[illegible]	1
33	7.29.000-00001	轴承座	深沟球3.7TEF轴承座	1
32	2.01.004-074030	1.7TEF减振机	总成	1
31	7.03.208-02011	螺丝	内六角8*20黑8.8	8
30	7.13.310-01000	弹垫	Φ10白	4

CARNET DE MAINTENANCE

Date	Nombre d'heures	Pression Bar	Temp sortie °C	Temp du local °C	Tension Volts	Intensité Ampères	Pièces remplacées/ remarques