ALMiG Compressor Systems

Belt 4 - 7

Plan d´installation version spécial

6.1.2.1
IT, FR, ES Dat: 29.01.2016

Dimensioni nella versione standard
Dimensions pour version standard
Dimensiones en diseno standard

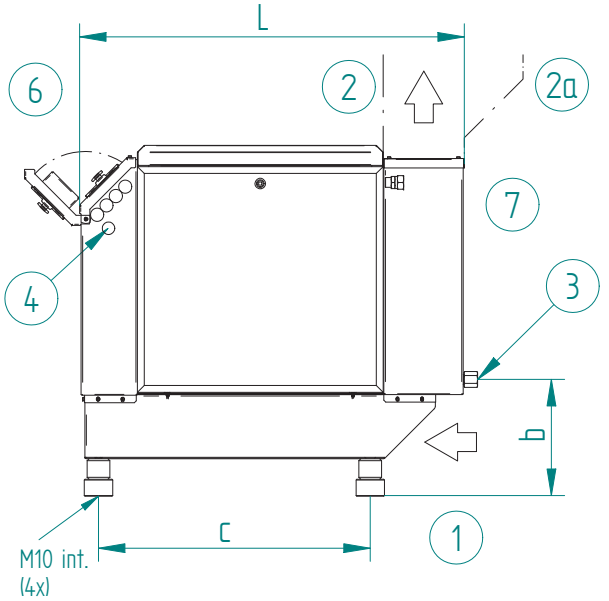

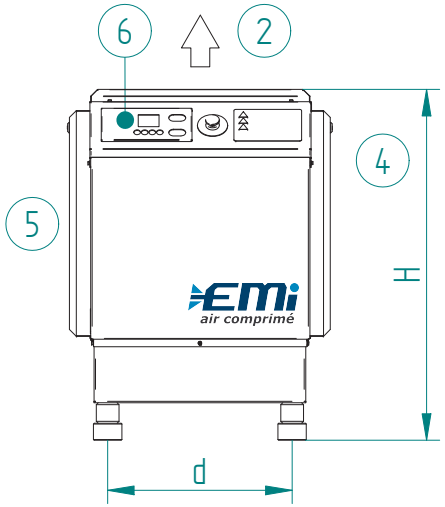

1) Aria aspirata
Entree d'air frais
Aire de entrada

2) Aria resa
Sortie d'air chaud
Aire salida

3) Connessione aria compressa
Raccordement d'air comprimé
Salida de aire comprimido

4) Allacciamento corrente
Raccord électrique
Toma de corriente

5) Lato di Manutenzione
Côte maintenance
Lado de mantenimimiento

6) Pannello comandi
Maniement
Lado de manejo

7) Distanza minima dal muro 250 mm
Distance minimale 250 mm
Separation min. 250 mm

8) Essiccatore 230 V
Sécheur 230 V
Secador 230 V

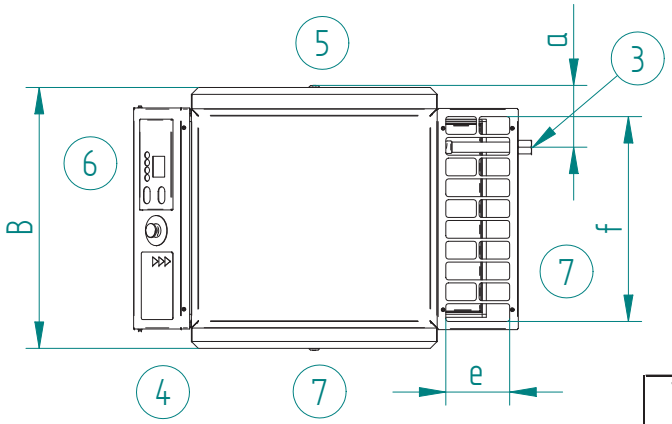

2a

Type	L	B	H	a	b	c	d	e	f	Potenza nominale motore / Puissance nominale du moteur / Potencia nominal del motor	Peso / Poids / Masa (peso)	Flusso aria di raffredammento / Dèbit d`air frais / Caudal de aire refigerante	Appretura d`aria aspiranta / Ouverture d`air frais / Apertura para aire entrada	Porta aria di raffredamento / Surface d`echange d`air chaud / Seccion canal de aire refriceration	Connessione aria compressa / Racc. D`air comprimè / Salida de arie comprimido
	mm	mm	mm	mm	mm	mm	mm	mm	mm	kW	kg	m³/h	m²	m²	G
BELT 4	1020	660	910	160	310	720	490	170	540	4,0	200	1100	0,30	0,15	3/4
BELT 5	1020	660	910	160	310	720	490	170	540	5,5	200	1100	0,30	0,15	3/4
BELT 7	1020	660	910	160	310	720	490	170	540	7,5	230	1230	0,35	0,15	3/4