ABS

ENROULEURS INDUSTRIELS DE TUYAU
CARTER ABS

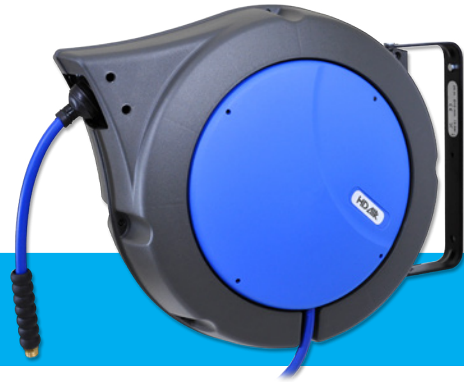

SÉRIES E250

AIR

EAU

AZOTE

16/25 M

CE 2006/42/CE ISO EN 12100

Conforme à la norme ATEX 94/9/CE — II 2GD c IIB T6/T85°C X

PROTECTION CAOUTCHOUC

SUPPORT PIVOTANT

3 COULEURS EN OPTION

TUYAU KPU

TUYAU STANDARD

CARACTÉRISTIQUES TECHNIQUES

- **Fluides :** Air comprimé, Eau, Azote
- **Raccords :** Laiton
- **Pression de service :** 15 bar
- **Températures :** -5°C à +50°C
- **Tuyau :** polyuréthane KPU

AVANTAGES

- Carter fermé ABS anti-chocs haute résistance
- Robuste
- Installation facile au mur et au plafond
- Maintenance aisée
- Arrêt à la longueur souhaitée avec le cliquet tous les 50cm
- Avec flexible d'alimentation de 1,5m
- Sortie d'enrouleur équipée de rouleaux horizontaux
- Livré avec support pivotant métallique
- Tuyau polyuréthane KPU tressé de couleur bleue très souple et très résistant - le tuyau KPU reste souple quelles que soient la pression et la témprature, même au froid (-5°C)

RÉFÉRENCE	LONGUEUR TUYAU	Ø TUYAU (MM)	DÉBIT (L/MIN)		RACCORDEMENTS		POIDS (KG)
			AIR	EAU	ENTRÉE	SORTIE	
E250 10 025	25m	10x14,5	610	23	Ø10	G⅜ MÂLE	9,8
E250 13 016	16m	12,5x19	740	30	Ø12,5	G½ MÂLE	9,8

ENROULEURS TAMBOUR FERMÉ

E250

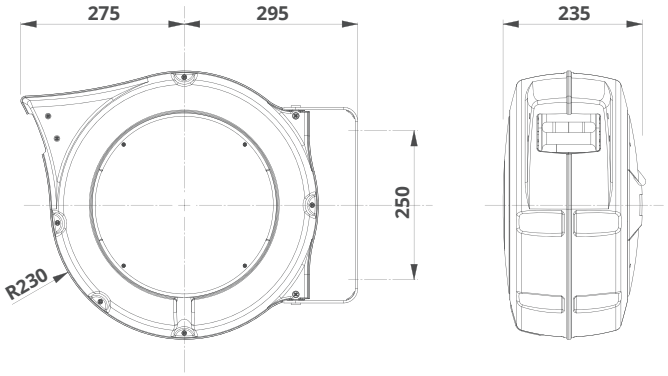

OPTION : ENROULEUR AVEC FLASQUE DE COULEUR PERSONNALISÉE

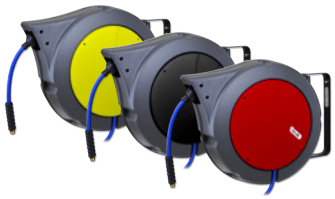

COULEUR	E250 10 025	E250 13 016
JAUNE	E250 10 025J	E250 13 016J
ROUGE	E250 10 025R	E250 13 016R
NOIR	E250 10 025NR	E250 13 016NR